United **Barcode Systems**
Etiketleme, Kodlama & Markalama

# APL 35s APL 35si

*The right choice*

## Yaz-Yapıştır Etiketleme Sistemleri

- **Her çeşit ikincil ambalaj (Koli, paket, tava, çuval, vb.) üzerine Yaz-Yapıştır Etiketleme Sistemleri.**
- **1 dakikadan kısa bir sürede etiket bobini değiştirme.**
- **Makinanin parametrelerini ayarlamak icin dokunmatik kontrol paneli (APL35s 3,8”; APL35si 4,3” renkli)**
- **Dijital basinc ve vakum anahtari regulatoru**
- **Multisinyal Baglanti Entegrasyonu (APL35si)**
- **Kompakt, dayanıklı, güvenilir ve piyasadaki tüm OEM.**
- **Uluslararası GS1 standartlarına uygun A ve B kalite ANSI ve GTIN barkodlar.**

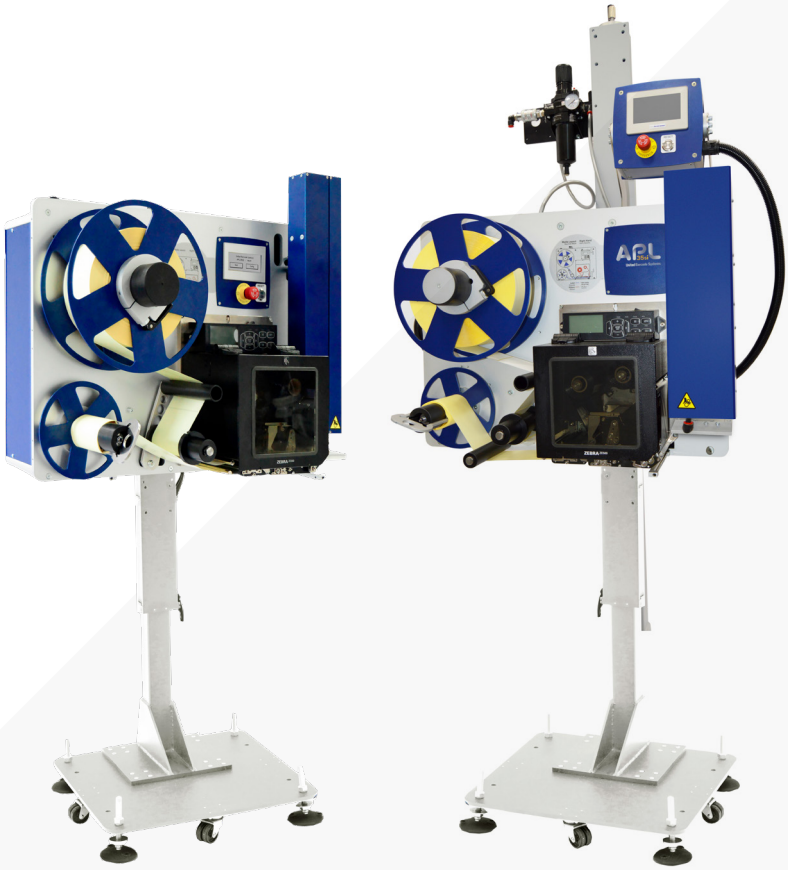

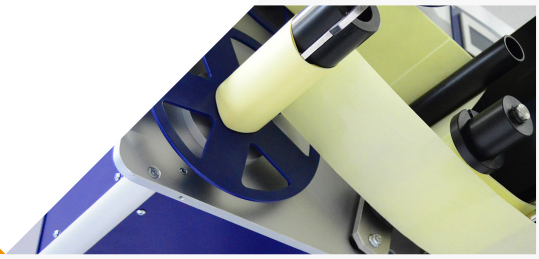

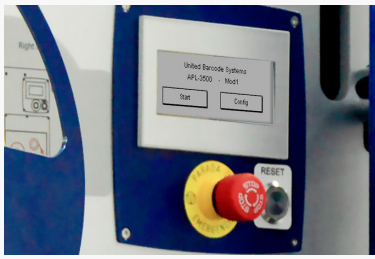

**APL 35s** Otomatik Yaz-Yapıştır Etiketleme Sistemleri en yüksek performans, dayanıklılık ve esneklik ile uluslararası GS1 normalarına uygun grup ambalajı etiketlemesi yapmak üzere tasarlanmış ve geliştirilmiştir.

**APL 35s** etiket yazıcı aplikatörü, dış çapı 300mm’ye kadar olan etiket bobinini destekler. İsteğe bağlı olarak 350mm (13,8’’) seçeneği bulunmaktadır.

**APL 35s** modüler yapısı ile farklı pozisyonlarda etiketleme yapmak için uygundur.

- **Üst**
- **Yan**
- **Ön**
- **Arka**
- **Köşe**
- **Çift Etiket**

Yüksek hızlarda, gerçek zamanlı etiketleme yapmak, değişken bilgiler içeren etiketleri yazdırmak ve uygulamak üzere tasarlanmış ve geliştirilmiştir. Pnömatik uygulama ile 90 cpm’ye kadar (dakika başına koli) ve elektrikli uygulama ile 180 cpm’ye kadardır.

I/O kuru kontaklar, UBS Label CS® ve UBS LabMan yazılımları ile **APL 35s** Serisi, her türlü bilişim ve otomasyon sistemiyle bağlantılandırılabilir ve bu şekilde, tüm ERP, MES, WMS ve DBMS sistemlerine bağlanabilir. Dokunmatik ekranıyla etiket parametrelerini değiştirebilme imkanı sunar.

**APL 35s**, uluslararası GS1 kodlama ve izlenebilirlik standartlarına uygun ANSI, GTIN barkodlarını A ve B kalitesinde yazdırabilir.

United Barcode Systems Yaz & Yapıştır teknolojisi, tekli paketleri, kartonları ve kolileri etiketlemede bir pazar referansıdır.

**APL 35s**’e bazı gelişmiş işlevler eklemeniz mi gerekiyor? **APL 35si**, üstün özelliklere sahip premium ekipmanımızdır

# APL35s - APL35si

Yaz-Yapıştır Etiketleme Sistemleri

## İstikrar & Güvenilirlik

| TEKNİK ÖZELLİKLER | APL 35s | APL 35si |
|---|---|---|
| **ELEKTRİK** | | |
| PLC | STANDART | SIEMENS / ALLEN BRADLEY |
| ARAYÜZ | 3,8" MONOKROM DOKUNMATİK EKRAN | 4,3" RENKLİ DOKUNMATİK EKRAN |
| GÜÇ KAYNAĞI | 100 - 240 +-10 VAC, 50 / 60Hz | |
| CE DÜZENLEYİCİ | GÜVENLİK SEVİYESİ PLc (ACİL DURDURMA) | |
| **PNÖMATİK** | | |
| BASINÇ DÜZENLEYECİ SİLİNDİR UYGULAMASI | ✓ | |
| VAKUM ANAHTARI | | |
| BASINÇ ANAHTARI | | |
| HAVA AKIŞ ÜFLEME REGÜLATÖRÜ | | |
| HAVA AKIŞ VAKUM REGÜLATÖRÜ | ✕ | |
| GİRİŞ TASARIMI | | ✓ |
| **MEKANİK** | | |
| HARİCİ BOBİN ÇAPI (MAKS.) | | |
| MAKS. ETİKET GENİŞLİĞİ | | |
| BESLEME BOBİNİ | | |
| TOPLAMA BOBİNİ | | |
| ETİKET SIYIRMA SİSTEMİ | | |
| KAPALI SARF MALZEMESİ | ✕ | |
| ZORLU ORTAMLAR İÇİN TAM KORUMA | ✕ | |
| BAĞLANTI PANELİ İÇİN KABİN KORUMASI | ✕ | |
| **İLETİŞİM** | | |
| ALARM IŞIĞI | HARİCİ | |
| ETHERNET | ✕ | ✓ PLC & EKRAN İLETİŞİMİ |
| ETİKET AZALDI İKAZI | | ✓ |
| BASINÇ ANAHTAR GİRİŞİ | ✕ (OPSİYONEL) | |
| STANDART ÇIKIŞ BAĞLANTISI | 7 SİNYAL | |
| ENTEGRATÖR BAĞLANTISI | ✕ | ÇOKLU SİNYAL |
| **ETİKET UYGULAMALARI** | | |
| PNÖMATİK | | |
| HIZ | 90 ETİKETE KADAR HIZ / D. * | |
| ELEKTRİK | | |
| HIZ | 180 ETİKETE KADAR HIZ / D. * | |
| **YAZDIRMA MODÜLÜ** | | |
| YAZICI MOTORU | ZEBRA, SATO, HONEYWELL.. | |
| ÇÖZÜNÜRLÜK | 203 - 300DPI | |
| GÜÇ KAYNAĞI | 100 - 240 +-10 VAC, 50 / 60Hz | |
| ARAYÜZ VE BAĞLANTI | ETHERNET, USB, RS232 | |
| ÇALIŞMA SICAKLIĞI | 5°C'DEN 40°C'E KADAR | |
| NEM | %20 - %85 ARASI YOĞUŞMASIZ | |

### Pnömatik Aplikatörler

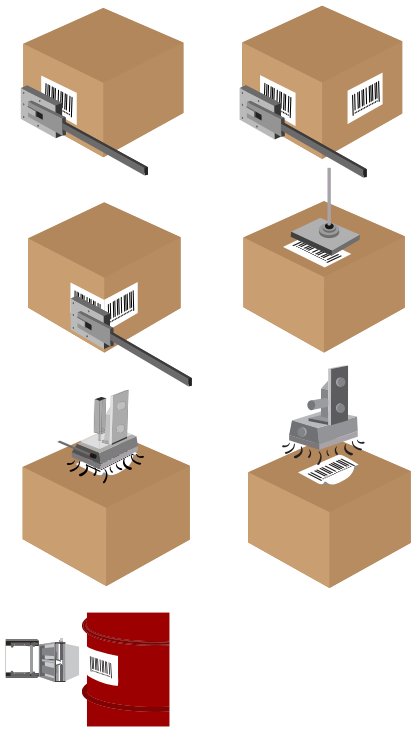

### Elektrikli Aplikatörler

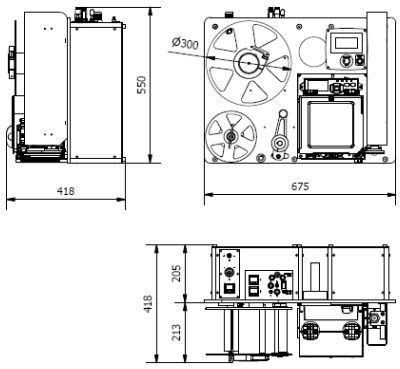


Sürekli iyileştirme politikamız gereğince, ürünlerimizde önceden haber vermeksizin değişim ve iyileştirmeye gidilebilir.